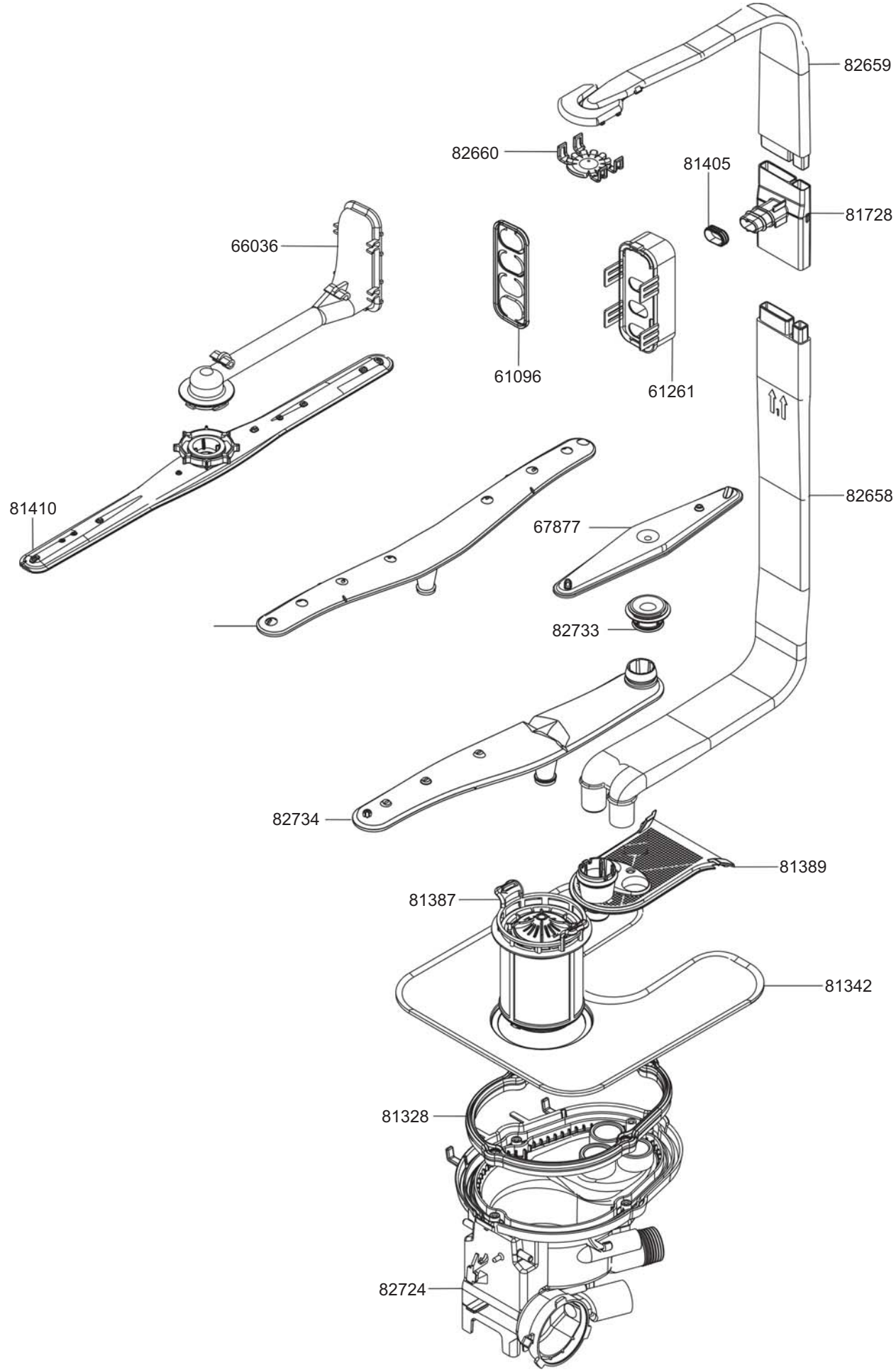
82659
82660
81405
81728
66036
61096
61261
81410
82658
67877
82733
82734
81389
81387
81342
81328
82724

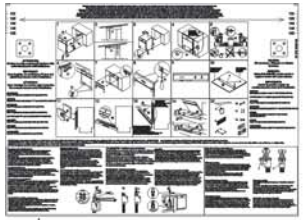

85834

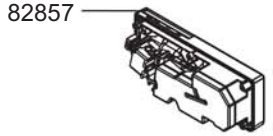

82857

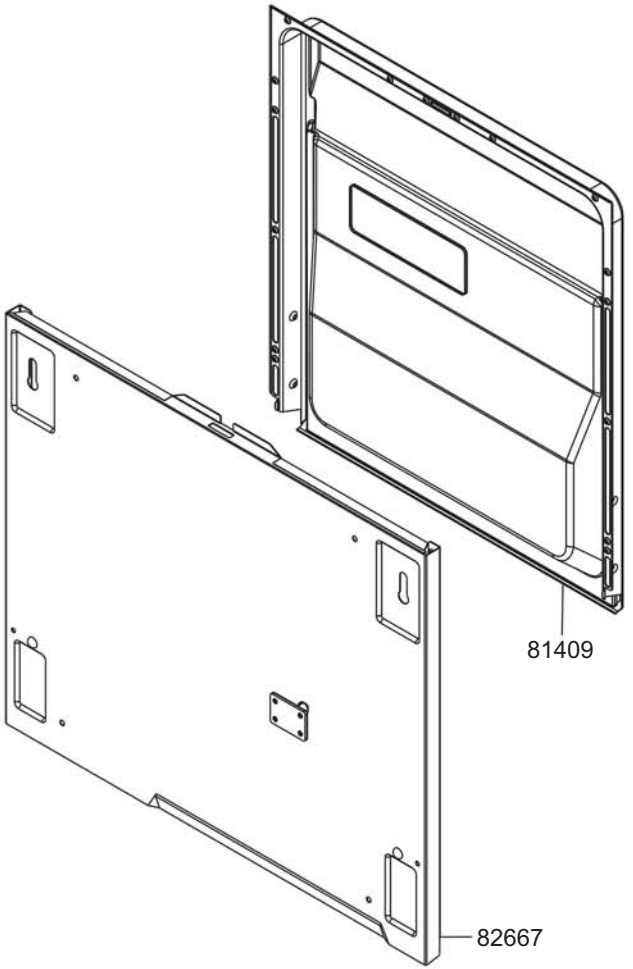

81409

82667

DX 21494
SX 21495

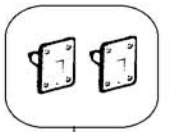

62097

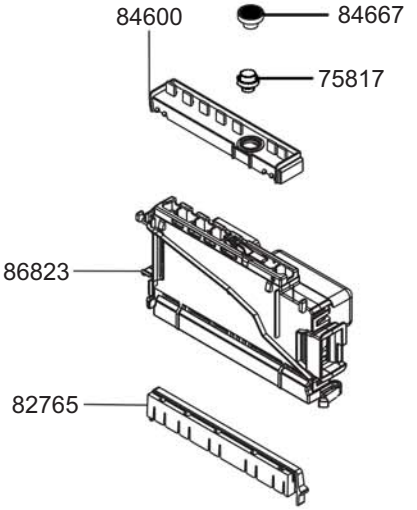

84600

84667

75817

86823

82765

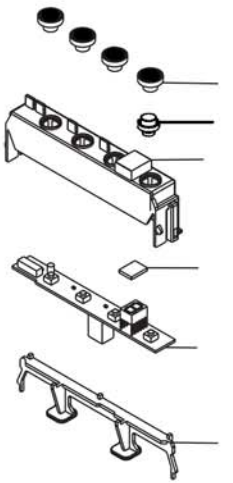

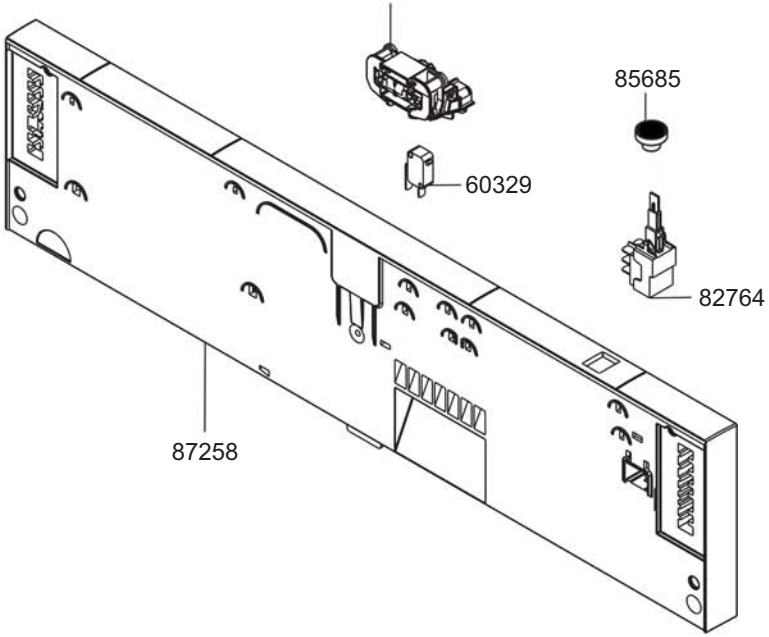

67541

85685

60329

82764

87258

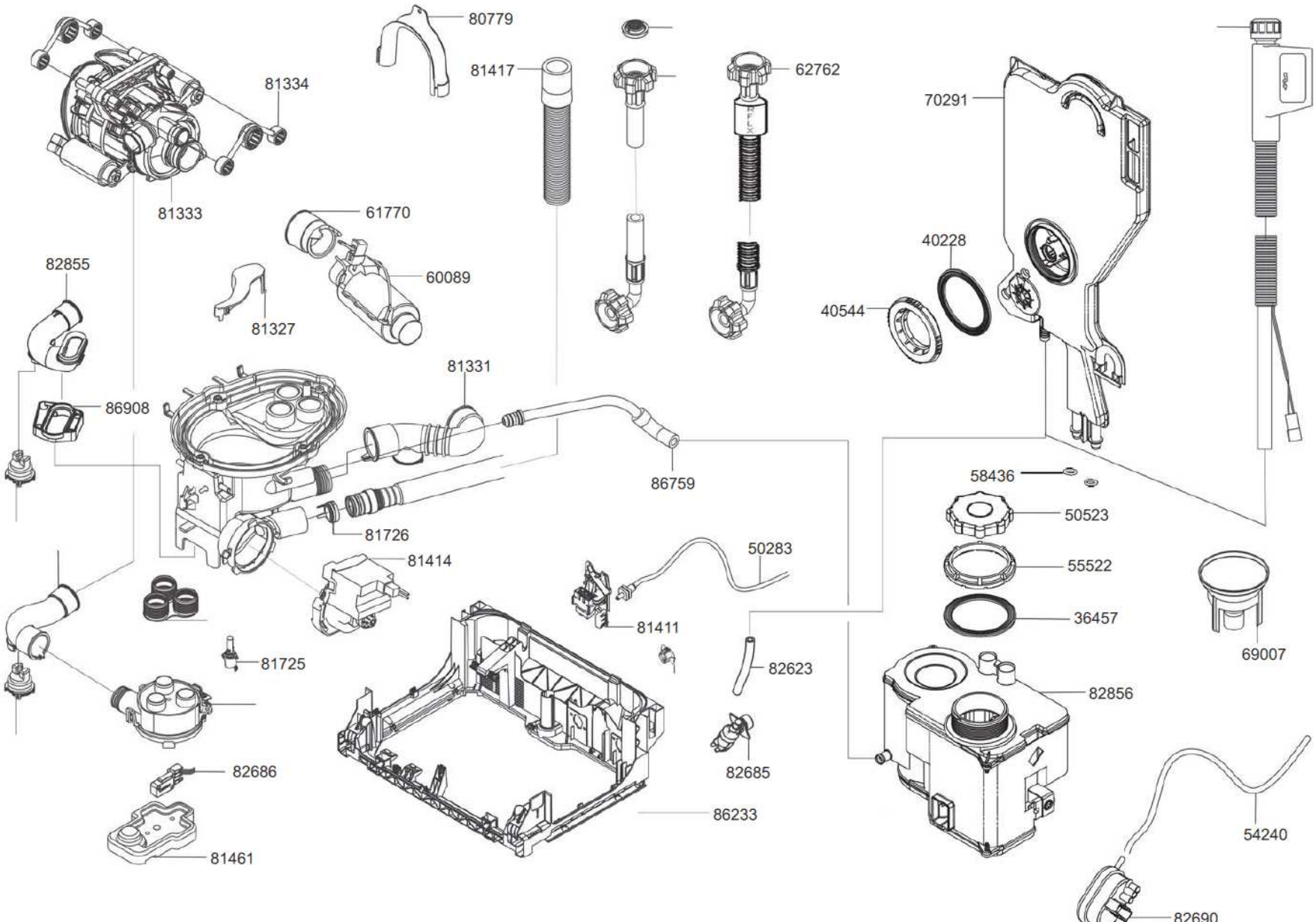
80779
81417
62762
81334
70291
81333
61770
40228
82855
60089
40544
81327
81331
86908
86759
58436
50523
81726
50283
55522
81414
36457
81411
69007
81725
82623
82856
82686
82685
86233
54240
81461
82690

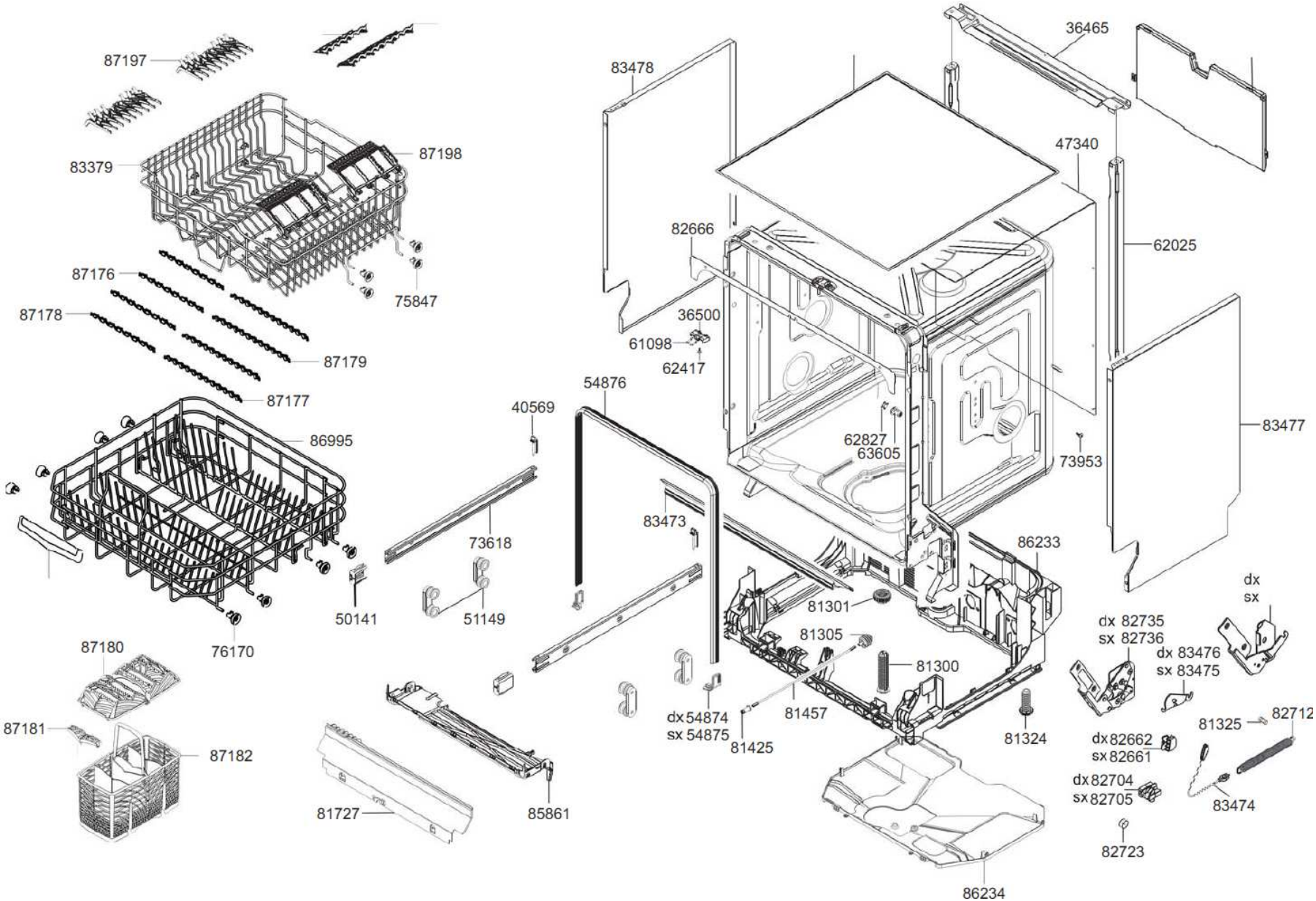
87197
83379
87198
87176
75847
87178
87179
87177
86995
76170
87180
87181
87182
50141
40569
73618
51149
81727
85861
54876
83473
54874
dx
sx 54875
81425
81457
81305
81301
81300
81324
86234
83478
82666
36500
61098
62417
62827
63605
73953
36465
47340
62025
83477
86233
dx 82735
sx 82736
dx 83476
sx 83475
dx
sx
dx 82662
sx 82661
dx 82704
sx 82705
82723
81325
82712
83474